为您带来高端新体验

Bring you a high-end new experience



四川恒雅集成房屋有限公司

Sichuan Hengya Integrated Housing Co., Ltd.

成都市青白江区同旺路588号

真诚合作 共赢未来

EMPRESSEMENT COOPERATE

Together Win Tomorrow

联系人：黄经理

电　话：17380618629

网　址：http://www.schyjzx.cn

HENGYA 四川恒雅

一站式方案提供商 精心设计 制作 施工 服务

吸收新创意,严把质量关口,全方位服务跟踪,总舵客户的共同选择



HENGYA

目录
Content

1 公司简介及优点 Company Profile And Advantages —— 01

2 天然气发电机组设备箱 Natural gas generator set equipment box —— 03

3 电力设备预制舱 Electrical equipment precast compartment —— 05

4 军用方舱 Military shelter —— 11

5 设备箱 Equipment box —— 13

6 货运设备箱 Freight equipment box —— 17

7 石油类设备箱 Oil equipment box —— 19

8 污水处理设备箱 Sewage treatment equipment box —— 21

9 工装平台及工装器具 Tooling platform and tooling —— 23

10 三维建模 Three-dimensional modeling —— 27



公司简介
Company profile

四川恒雅集成房屋有限公司坐落于中国西部核心中心城市——成都·青白江工业集中发展区，占地面积40000m²，专业厂房20000m²。铆焊切等各类数字化大型专业设备设施一应俱全。

四川恒雅集成房屋有限公司专注提供各种定制化产品，包括:设备预制舱及军用方舱、装配集成酒店房屋、装配集成商业房、装配集成别墅、智能无水厕所等。提供包括研发、设计、销售、生产、安装、售后等一站式服务。作为西南地区设备预制舱及军用方舱行业的开拓创新者，四川恒雅拥有较强的研发能力与技术优势，以创新为理念，严抓严控产品质量，为用户提供专业、高效、快捷的多方位定制化服务。

设备预制舱及军用方舱的优势
Advantages of prefabricated equipment and military quarters

1.箱体制作周期短，寿命长。

2.便于吊装，移动方便。

3.集装箱工艺强度大，适合大型电力设备的安装。

4.完全按照事先订做的设备型号、用途、来订做设计图纸更美观、实用，使用起来灵活多变。

5.活动性、可移动、可再次使用。

6.安全性、钢骨结构、防风、防震。

7.耐久性，钢板外壁耐腐蚀、耐酸性、不生锈不龟裂，使用年限在20年以上。

8.隔音隔热，采用空断热设计，隔音、隔热性佳。

9.美观性，可做各种造型设计，外壁花色多，外观亮丽、美观。

10.成本低、造价低、质优价廉。

天然气发电机组设备箱

Natural gas generator set equipment box

用途：装燃气发电机设备，该型设备箱用于应急和项目前期供电需求。











电力设备预制舱

Electrical equipment precast compartment

用途：用于发电机设备、储能设备、变压设备、电器控制设备等各种电气设备定制化服务。







变压预制舱





储能设备预制舱





船舶岸基供电系统

高压动态无功补偿装置预制舱



静音发电车



锂电池储能预制舱



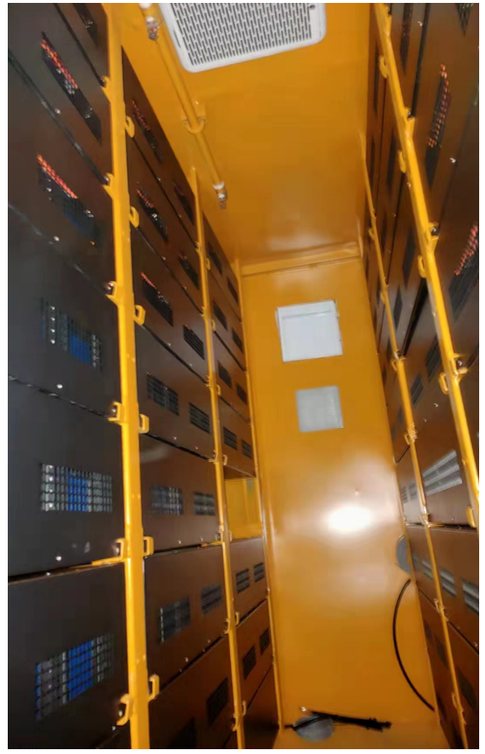

移动储能电源车





军用方舱
Military shelter







用途：用于安装,运输及在其中操作各类军用设备,并为备提供环境保护,可以采用陆,海,空等多种运输工具。拥有**保温、隔热、隔音、耐火、防风、防震、节地等优势。**



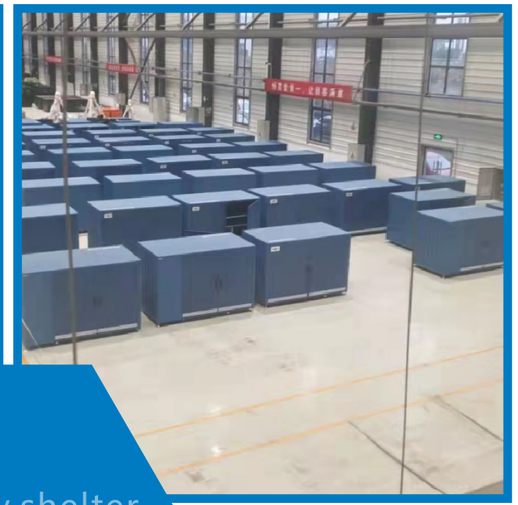

Military shelter



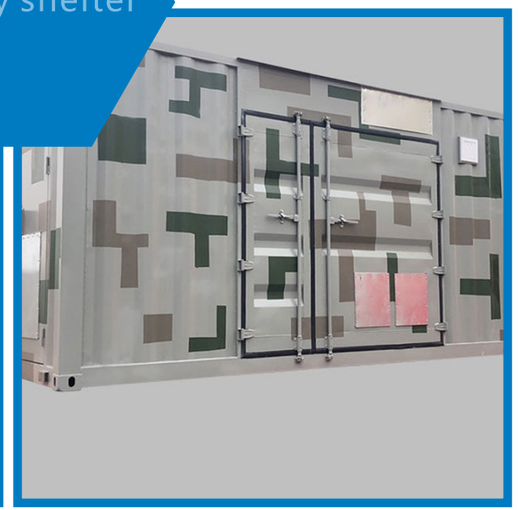

设备箱
Equipment box

用途：用于设备的储存运输







设备箱
Equipment box











货运设备箱
Freight equipment box

用途：用于产品储存运输







石油类设备箱

Oil equipment box







用途：用于钻井队办公、住宿、设备及油品存放





污水处理设备箱

Sewage treatment equipment box



用途：污水处理设备箱是一种装载垃圾的集装箱的污水处理装置。









工装平台、工装器具

Tooling platform, tooling tools

用途：作为焊接、装配工装的基础底板使用

应用领域：机械、造船、冶金、电子、汽车、发电、石油石化装备制造业



副翼运输车



航天器装配平台







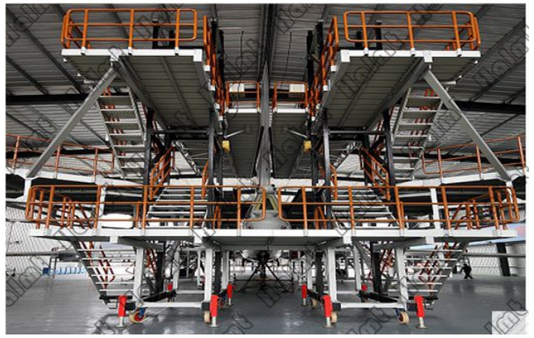





机翼一体化平台





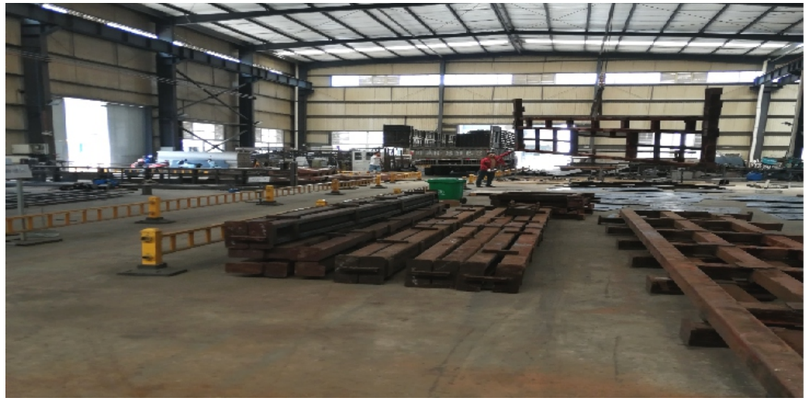







钻井平台



三维建模
Three-dimensional modeling

设备箱设计
Equipment box design

三维
数模设计
装配图
零件图

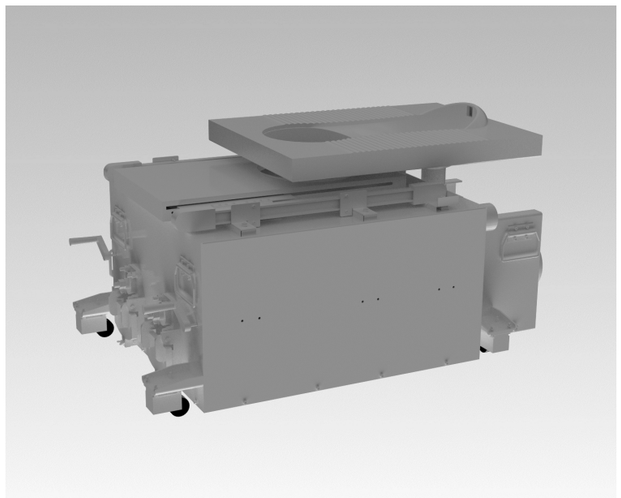

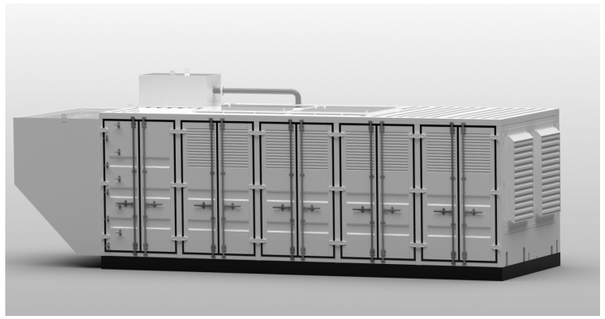

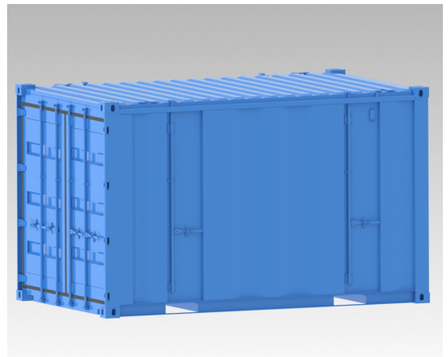

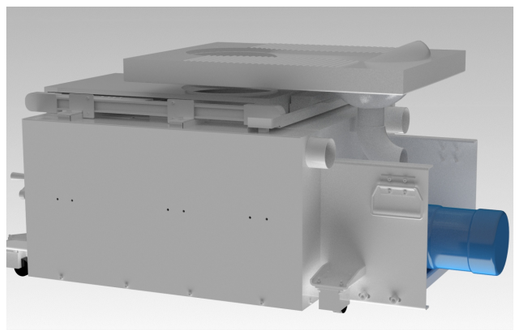

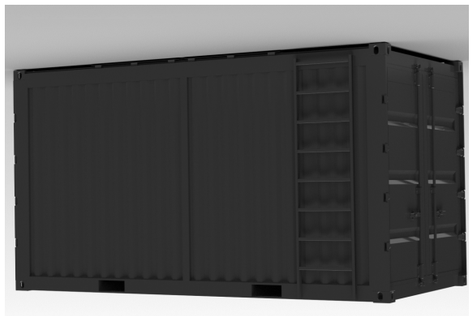

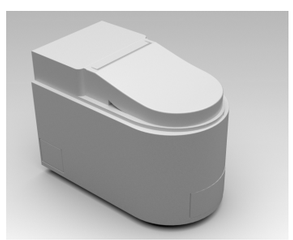

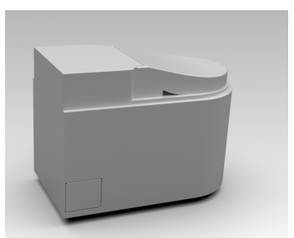

EQUIPMENT BOX