ACOUSTIC ENERGY

音箱设置与安装指南

Set Up & Installation Guide

文件类型	官方指南中文译版
适用内容	开箱 · 摆位 · 接线 · 有源音箱 · 低音炮 · 保养
原文来源	acoustic-energy.co.uk/support/set-up-guide
整理日期	2026 年 11 月

本文件由 Acoustic Energy 官方 Set Up Guide 页面全文翻译整理，图片取自官方页面。仅供内部技术参考与客户沟通使用。

CONTENTS

目 录

章节	标题	本章内容
01	开箱指南 Unboxing	书架、落地、低音炮三种箱体的开箱顺序，避免划伤、磕碰与部件丢失
02	安装指南（无源音箱） Stand-Mount / Floorstanding	两声道摆位原则、功放接线方法、AE105 / AE307² 挂墙定位、脚钉垫与煲机
03	AE Active 有源音箱 AE Active	7 项背板功能逐条说明、前级输出接法、音量与 EQ 设定、故障排查
04	AE SUB 低音炮 AE Sub	4 种接法、9 项背板操作、分频点与相位的配合、安全须知
05	音箱保养 Care	箱体与单元清洁、网罩使用、环境红线
06	附录：中英术语对照 Glossary	27 条专业术语中英对照，便于比对英文原版资料

FOREWORD

前 言

感谢您选择 Acoustic Energy 音箱。

本指南将帮助您充分发挥音箱的性能，内容涵盖安装、日常养护，以及如何注册延长保修（详见官网该页面）。建议妥善保存本文件，或收藏官网页面，以便日后随时查阅。

在开始安装音箱之前，我们建议您先通读开箱、设置与安装指南。

如遇任何问题，请联系您当地的经销商、分销商，或直接联系 Acoustic Energy。

Mat Spandl

董事总经理兼首席设计工程师

Managing Director and Chief Design Engineer

关于本译文

- **术语** 专业术语首次出现时保留英文原词，完整对照见第 06 章附录。
- **单位** 原文以英寸表示的安装距离，译文同时标注厘米换算值（如 6 英寸 ≈ 15 厘米）。
- **型号** AE120²、AE108²、AE307² 中的上标 2 表示第二代产品，与英文原文写法一致。
- **图示** 全部采用官方页面原图，未作裁剪或修改；图注为译者所加，用于说明图中英文标识的含义。
- **歧义** 译文如与英文原文存在理解差异，以英文原文为准，原文地址见封面与文末。

SECTION 01

01 开箱指南

> 开箱是所有安装工作的第一步。请预留足够空间、保持台面清洁，并完整保留包装材料。

通用开箱步骤

音箱应始终在平整的表面上开箱，并预留充足的空间。落地音箱或低音炮最好在地面上开箱。请确保台面清洁，没有可能划伤或磕碰音箱的物体。

用刀具或锋利器具划开箱体顶部边缘的胶带封口。

将纸箱翻盖向两侧折开（AE120^2 需取出两条长条聚乙烯包装），然后小心地将纸箱翻转，直到开口面朝下，注意不要让箱内物品掉出。

小心地将纸箱垂直提起，放到一旁。

书架式 / 挂墙式与中置音箱

取下顶部聚乙烯包装。若袋口在上方，小心剪开或撕开胶带，将袋子向下拉，取出音箱。若袋口朝下，先将音箱连同包装取出并直立放置，再找到袋口。

对第二只音箱重复上述操作。

落地音箱

将纸箱侧倒后，取下纸箱。拆除开口端的包装，向上提起袋子露出音箱。若音箱底部朝外，先装入脚钉，再将音箱翻转直立。取下袋子。第二只音箱重复操作。若音箱顶部朝外，将袋子向下褪到底部，小心地将音箱倒转。请确保放置音箱的表面清洁。装入脚钉，再将音箱转回直立状态。

低音炮

参照上述书架音箱的流程。注意取出装有电源线的纸盒。从低音炮底部取下袋子。

若放置在地毯上，应取下橡胶脚钉保护套；若放置在硬质地面上，则保留保护套。

取下网罩以取出网罩保护片，AE108^2 没有网罩。

> **请保留包装：**请保留纸箱与内部包装，以备日后搬运或送修时使用。

SECTION 02

02 安装指南 · 无源音箱

两声道立体声系统的摆位

具体摆位会因音箱型号与房间声学条件而异，以下内容仅作一般性指导。

- 对于后倒相孔设计的音箱，我们建议音箱背面距后墙至少 **6 英寸（约 15 厘米）**。为减少反射影响，也应尽量避免靠近侧墙。
- 音箱高音单元的高度，应尽量与您就座聆听时耳朵的高度齐平。
- 要获得理想的声学效果，聆听位置应位于**等边三角形的第三个顶点**。
- 根据房间条件，也可以将音箱向内转动（内倾角，toe in）。
- 为获得最佳效果，我们建议在房间内多试几个摆位。

如何将音箱连接到功放?

关闭功放电源，将音箱线（不随附）连接到功放背面左、右声道输出的对应正（+）、负（–）端子，如图所示。这些端子通常用颜色区分：**红色为正（+），黑色为负（–）**。将线缆另一端连接到每只音箱上对应的 +/– 端子。左声道音箱是您从聆听位置面向音箱时位于左手边的那一只。

部分音箱线配有 4mm 金属插针，可直接插入端子；另一些使用叉形接头或裸线。使用这类线材时，需将塑料旋帽（黑、红）拧松到足以放入叉形接头，或让线芯穿过黄铜接线柱上露出的孔。接好后用手拧紧塑料旋帽，确保连接牢固，同时注意不要有散落的线丝，以免造成功放短路。

接线完成后，将功放音量调至最小位置再开机，确认功放已选中正确的信号源，然后开始播放音乐。缓慢提升音量，应能听到音乐从音箱中播出；若没有声音，请按前述步骤重新检查接线。

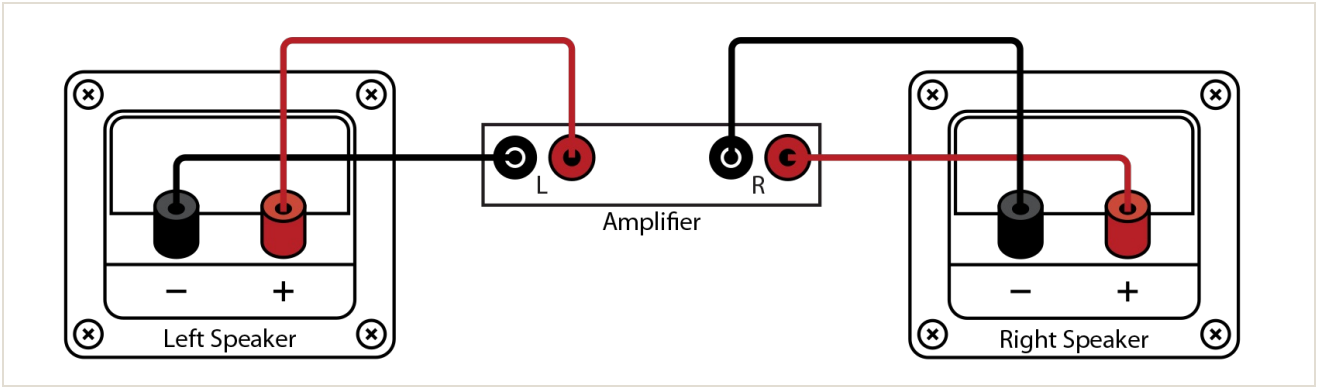

图 1 功放与左右声道的接线对应关系。红色线接正极（+），黑色线接负极（–）；功放 L 输出对应左音箱，R 输出对应右音箱。

AE105 / AE307^2 挂墙音箱的摆位

AE105 / AE307^2 可壁挂安装，支持垂直或水平放置。它也适合安装在搁板上，或嵌入书架齐平安装。将 AE105 / AE307^2 **垂直安装**，并让聆听位置位于高音轴线下方，可获得最佳性能。由于其特殊的设计，将音箱高挂在屏幕两侧的墙面上，聆听者就座位置约在高音轴线下方 **0.5 米**处，可获得非常均匀、平衡的声音。

AE105 随附一张壁挂定位模板（可在官方页面下载）。使用时将模板贴靠墙面、校正水平，然后钻孔以便安装音箱。

> **安全提示：**墙面固定件不随附提供。使用不当固定件所造成的任何损坏，Acoustic Energy 及其代理商不承担责任。有关合适的固定件建议，请咨询您的施工人员或当地五金店。

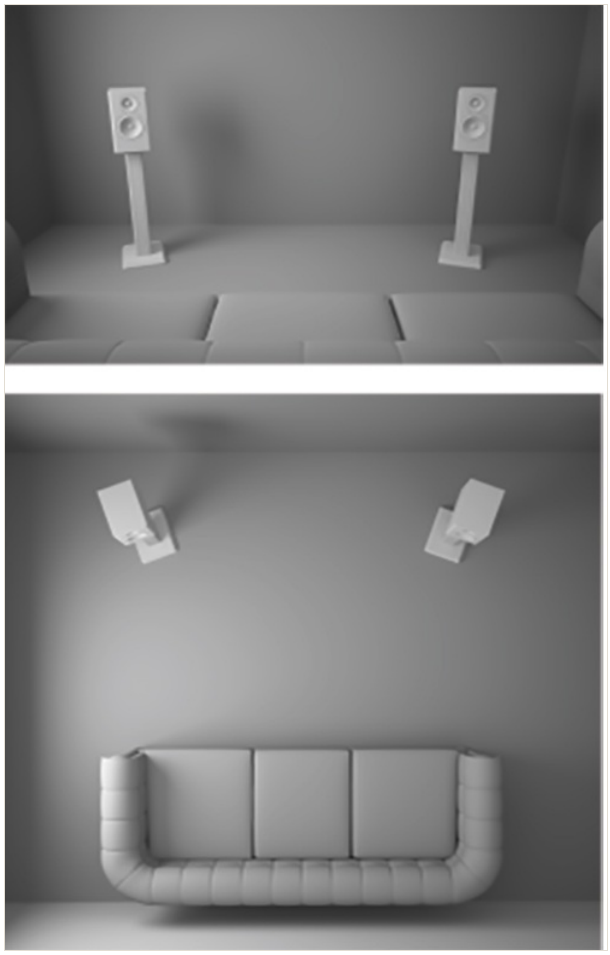

图 2 两种典型摆位。上：落地或书架音箱置于聆听位前方两侧；下：挂墙音箱高挂于屏幕两侧并适度内倾，聆听位在高音轴线下方。

脚钉垫与橡胶脚垫

所有落地型号均随附保护地面的“脚钉垫”（spike shoes）。其设计目的是在硬质或木质地板上防止脚钉留下孔洞，同时保持与地毯上直接使用脚钉相同的稳定性。

煲机

您的音箱可能需要一段“煲机”期。在此期间，悬挂系统的应力会逐渐释放并趋于稳定。煲机时长取决于多种因素，也会因使用频率和音量大小而有所不同。

SECTION 03

03 AE Active 有源音箱安装指南

背板接口与控制

编号	背板标识	中文名称	作用
1	SIGNAL INPUT	信号输入	平衡 XLR 与 RCA 输入
2	AUTO / ON	自动开关机	待机 15 分钟自动休眠
3	EQ（BASS / TREBLE）	低音 / 高音调节	±2dB 房间适配
4	VOLUME	音量控制	MIN 至 MAX 输出电平
5	MAINS INPUT	电源输入	IEC 电源线接口
6	POWER	电源开关	两位式，可完全断电
7	MAINS VOLTAGE	电源电压开关	100–120V / 220–240V 切换

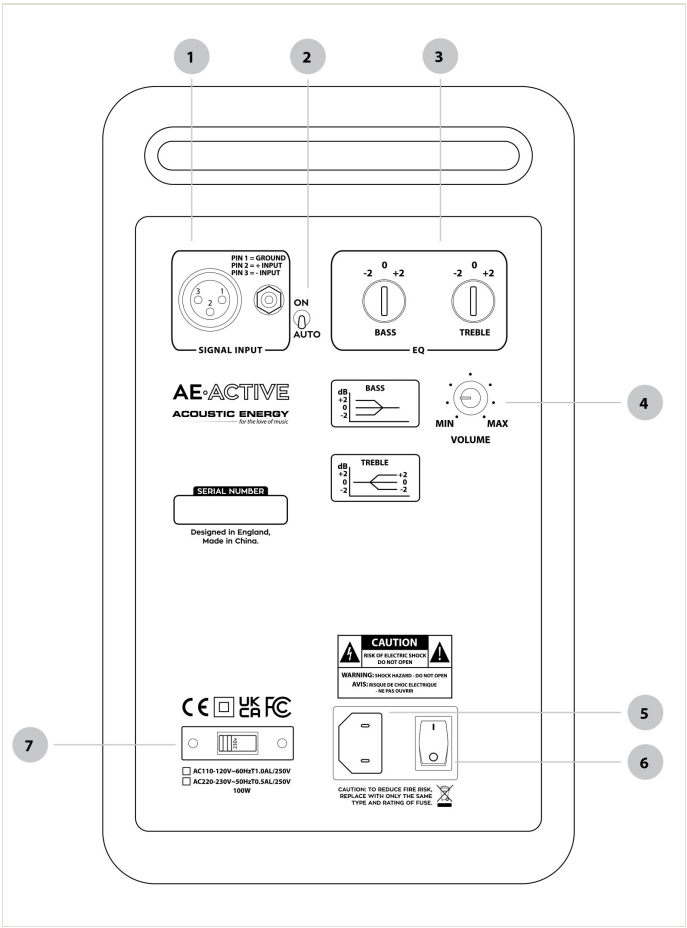

图 3 AE Active 背板。编号 1–7 与上表一一对应：①信号输入 ②自动开关机 ③EQ 低音/高音 ④音量 ⑤电源输入 ⑥电源开关 ⑦电压选择。

注：部分批次背板电压标识印为 AC220–230V，官方指南正文表述为 220–240V。安装前请以**实物背板标识**为准，切勿在电压不匹配的市电下使用。

背板功能详解

1. 输入（INPUTS）

AE Active 可通过 RCA 或平衡 XLR 输入接收音频信号。音箱随附 RCA 线材，在大多数情况下可满足连接需要；但部分设备的 XLR 输出在技术上更优，因此 AE Active 也配备了相应的接口。对于很长的线缆传输距离，如果您有条件，通常更建议使用 XLR 连接，因为这类线材更适合长距离传输。

请注意，所使用的 XLR 线材必须与 AE Active 背板标示的接口接线定义一致。

切勿同时连接两种输入，否则可能损坏音箱。

2. 自动开关机（AUTO ON / OFF）

AE Active 配有自动开关机功能。开关置于“auto”时，音箱在无信号 **15 分钟**后进入待机状态，前面板 LED 变为红色。开关置于“on”位置时，音箱将保持常开。

3. 低音与高音控制（BASS AND TREBLE）

AE Active 配有一对可调的低音与高音控制，用于根据您的房间调整音箱的响应，以获得最佳效果。

低音控制可在 **−2dB 至 +2dB** 之间调整，设计目的是帮助音箱更好地适应后墙的影响。音箱靠近墙面时，墙面反射会自然增强低频响应，此时您可以降低低音输出，使其与高音输出重新取得平衡。

高音控制可在 **−2dB 至 +2dB** 之间调整，用于根据房间陈设调整 AE Active 的输出。在陈设很少、墙面裸露的房间里，您可能会发现需要降低高音输出，以获得均衡的房间响应。反之，在很大或陈设密集的房间里，您可能会发现适当提升高音输出效果更好。

这些控制的使用没有绝对的对错，我们建议您多尝试，找到最适合自己的设置。作为全有源音箱设计，这些微调控制不会对音质产生负面影响。

4. 音量控制（VOLUME）

AE Active 配有音量控制，可在零（无输出）至最大（满输出）之间调整。该音量控制有两种用途：若将 AE Active 与没有音量控制的设备搭配使用，可用它来调整音量；也可用音量控制来限制 AE Active 相对于所连接设备音量的输出上限。这样您既可以按偏好设定一个不可逾越的音量上限，在极端情况下也可借此避免损坏音箱。

5. 电源输入（MAINS INPUT）

这是为音箱供电的电源输入口。请务必使用经过正确认证的 IEC 电源线。

6. 电源开关（POWER SWITCH）

电源开关为两位式，可完全关闭 AE Active。若音箱将长时间不使用，关闭前应始终将其断电。

7. 电源电压开关（MAINS VOLTAGE SWITCH）

AE Active 内置的电源可同时适用于 100–120V 与 220–240V 市电。此开关用于在两种电压之间切换。开关带有保护盖，以免误触调整。

连接与设置

AE Active 设计为直接接收来自音源设备的输出。也可以使用固定输出的设备，并通过音箱自身的音量控制调节音量，但使用带可变电平输出（通常称为前级输出）的设备效果最佳。近年来，带音量控制与前级输出的音源设备数量大幅增加，因此 AE Active 可搭配的音源非常丰富。如果您愿意，也可以使用专用的前级放大器，这样可以接入多台音源设备。

每只 AE Active 音箱都需要市电供电和来自设备的信号才能工作。连接可使用 RCA 输入或 XLR 接口，但**不要同时使用两种连接**。请从音源设备或前级向两只 AE Active 音箱分别做一路音频连接。

AE Active 音箱之间无法串接信号，**不得以这种方式将两只音箱互连**。

接通电源与信号后，即可播放音频。若使用前级输出连接音箱，可通过音源设备或前级的音量控制调节系统音量。若采用这种方式控制音量，请将每只 AE Active 背板的音量控制**调至最大**。如果您发现这样会导致音量过快变得过大而不适，可以用这些音量控制降低 AE Active 的输出，从而获得更细腻的音量控制余量。

我们设计 AE Active 时，已考虑其在多种位置下的出色表现，放在搁板或家具上也能有良好效果。但要获得最佳效果，我们始终建议使用专用的一对音箱脚架，它有助于隔离音箱，并将音箱提升到合适的聆听高度——该高度会因需求不同而略有差异，但应使音箱高音单元与您就座时的耳朵齐高。

随附的隔离泡棉脚垫可保护音箱及放置表面，避免损伤与振动。我们建议将音箱放在专用脚架上时**不要使用**泡棉脚垫。

根据两只音箱的间距以及您与音箱的距离，也值得尝试将音箱向内转，使您与两只音箱构成三角形的三个顶点，让声音朝向您。

我们为 AE Active 配备了低音与高音控制，用于根据音箱与墙面的距离、房间大小与陈设调整输出（其功能在上一节中说明）。值得多尝试这些设置，以在您的房间中获得最佳效果。

AE Active 的网罩具有声学穿透性，用于保护单元。在许多家居环境中，我们强烈建议保留网罩。

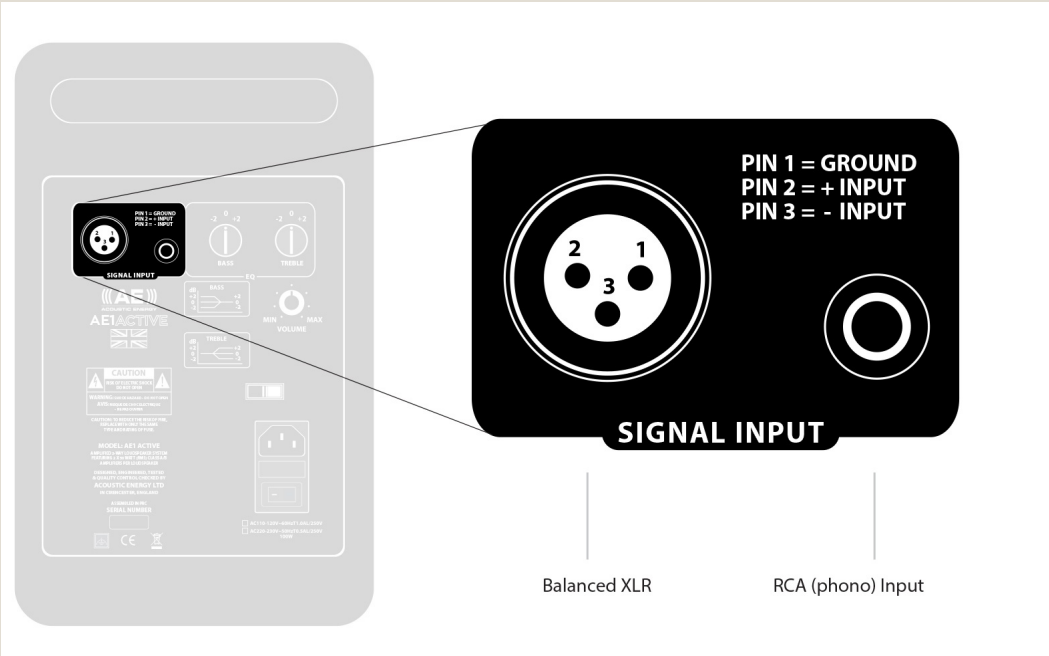

图 4 AE1 Active 的 SIGNAL INPUT 区域特写。左侧为平衡 XLR 接口（PIN 1 = 接地，PIN 2 = 正输入，PIN 3 = 负输入），右侧为 RCA（莲花）输入。

故障排查

现象	检查项目
音箱无法开机	• 检查音箱是否有供电 • 检查背板开关是否置于 ON • 检查白色电源 LED 是否点亮（位于低音单元外圈底部）
没有声音	• 检查音箱是否通电并已开启 • 检查音源设备是否通电并已开启 • 检查是否已从音源设备的前级输出连接到两只 AE1 Active 音箱 • 检查音源设备是否处于静音状态
声音断续或失真	• 检查音源设备与音箱之间的音频连接 • 检查音源设备的电平是否过高，导致音箱保护性断音或失真。可通过背板控制降低音量，为系统设定音量上限
音量过低	• 检查背板音量控制是否被调到较低位置 • 检查音源设备是否被设为低增益模式，以及音源与 AE Active 之间的连接是否依然牢固
仅单只音箱异常	尝试与另一只音箱对调，观察问题是否随音箱转移，还是仍出现在原来那一侧。这有助于判断故障原因，并针对正确的部件寻求帮助。

官方下载资料

用户手册（User Manual）：

acoustic-energy.co.uk/wp-content/uploads/Acoustic-Energy-AE-Active-User-Manual.pdf

产品信息页（Info Sheet）：

acoustic-energy.co.uk/wp-content/uploads/Acoustic-Energy-Advance-Flyer-AE-Active.pdf

SECTION 04

04 AE SUB 低音炮安装指南

摆位

AE SUB 低音炮几乎是无方向性的，因此可以放置在同一个房间内几乎任何位置。在理想的房间里，为获得最佳性能，AE SUB 应放置在**房间角落或靠近后墙**。在某些情况下，在同一房间的另一位置增加第二只 AE SUB，有助于获得更均匀的低频。

低音炮应使用随附的四只橡胶脚垫，或带锁紧螺母的脚钉安装。

摆位完成后，请确保为 AE SUB 的其余部分留出空间，因为所有操作开关都在背板上。

连接

连接前请确认功放与低音炮均已关闭。否则可能损坏功放或低音炮。有时建议先使用过长的低成本线缆，以便试验摆位，之后再购买并安装最终选定的线材。

用于带低音炮输出插孔的功放

将功放上专用的低音炮线路输出，连接到 AE SUB 的线路输入（可用单根线连接任一输入，或用“Y”型转接头连接两个输入）。

用于带 LFE 输出的功放

用一根 RCA–RCA 线，将功放上专用的 LFE 低音炮线路输出连接到 AE SUB 的 LFE 输入。

用于带线路电平前级输出的功放

功放的前级输出可连接到 AE SUB 的线路电平输入。AE SUB 的线路电平输出再连接回功放的后级（主）输入。

用于没有专用低音炮输出的功放

通过“B”组或第二组音箱输出连接低音炮。请确认您的接收机能同时驱动“A”组和“B”组音箱。

操作（背板功能）

编号	背板标识	说明
1	CROSSOVER FREQUENCY	分频点旋钮。调整 AE SUB 低频与主声道前置音箱在分频点处的衔接平衡。
2	VOLUME	低音炮音量旋钮。调整输出音量，使 AE SUB 与主音箱融合。顺时针提高，逆时针降低。
3	POWER（ON / AUTO）	自动电源指示灯。AUTO 使低音炮处于待机（红灯）；检测到信号时自动开启（绿灯）。
4	PHASE（0° / 180°）	相位指示。常规设置为 0°；切换到 180° 会改变低音炮相位与低频音色特性。
5	LINE INPUT（RCA）	线路输入。用于连接功放的前级输出插座。
6	LFE / SUB（RCA）	LFE 输入。用于连接功放上专用的 LFE 低音炮线路输出。
7	HIGH INPUT	高电平输入。用于连接功放的音箱输出。
8	POWER INPUT	电源输入。将随附电源线连接到 110–120V 或 220–240V 交流市电插座。
9	POWER SWITCH	电源开关。开启 / 关闭电源。

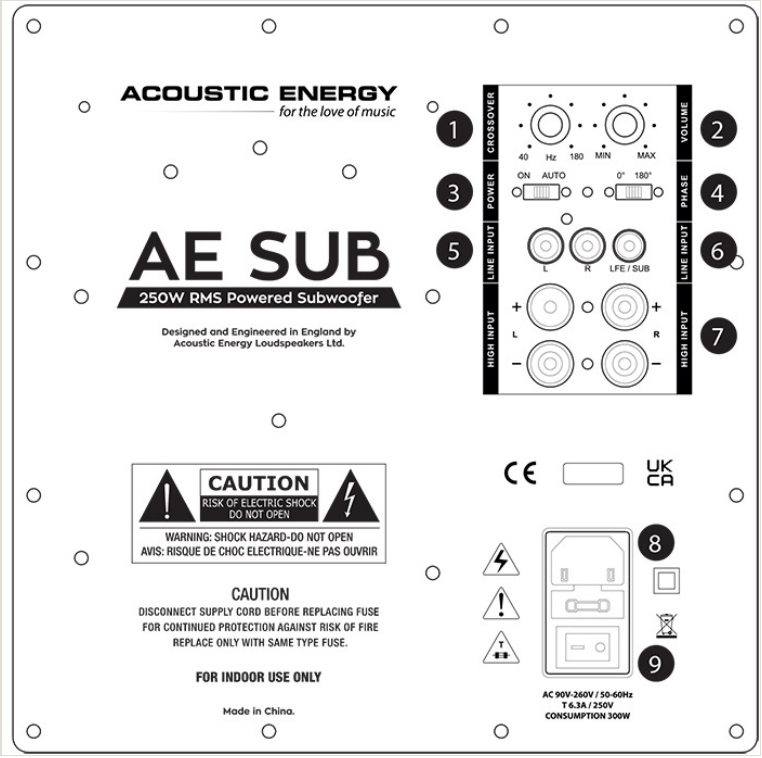

图 5 AE SUB（250W RMS 有源低音炮）背板。编号 1–9 与上表一一对应，右侧区域自上而下依次为分频、音量、电源、相位、线路输入、LFE 输入、高电平输入。

如何使用这些控制

关于低音炮音量旋钮、分频点旋钮与相位开关的使用。

音量控制、分频点旋钮与相位开关可根据听音室条件以及左右音箱的特性进行调整。

由于低音炮在房间中的位置、相关的房间边界，以及现有音箱可提供的低频响应各不相同，低音炮控制面板上的实际设置会有相当大的差异。

设置正确的低频响应时，**低音炮音量旋钮与分频点旋钮应配合使用**。例如，提高音量也会同时提高系统的有效分频点；而降低音量则相反，会降低低音炮的工作频率范围。这是由于在聆听环境中各种响应与输出相互叠加所致。

初始时，将分频点设得较低，例如 **50–60Hz**，再用低音炮上的音量旋钮设定所需的低频电平。当大致取得正确的平衡后，可同时调整分频点与音量，对声音做精细微调，获得最干净、延伸最好且力度适当的低频。

理想状态是：低音炮延伸出的低频与主音箱衔接无缝，同时让立体声系统干净的中高频响应基本不受干扰。

分频点参考设置

前置音箱类型	建议分频点	相位	低音炮音量
大型音箱（Large）	40 – 60Hz	正常 0°	较高
中型音箱（Medium）	60 – 80Hz	正常 0°	中等
小型音箱（Small）	80 – 100Hz	正常 0°	较低

表中“低音炮音量”对应原厂图示的大 / 中 / 小三档音量图标。实际取值需结合房间与前置音箱的实际情况试听确定。

> **注意：**输入到低音炮的电平过高可能损害音质或损坏机器。当通过功放的音调控制或响度控制增强低频时，不要将功放输出提升到很高水平。

安全须知

使用前请阅读所有操作与安全说明，并妥善保存以备日后查阅。请遵守产品上或本手册中的所有警告。

电源

低音炮只能连接到其背板所述类型的电源。如不确定，请咨询经销商或合格电工。

电源线

电源线应布线妥当，避免被踩踏，或被压在物品下方、紧贴物品。

通风

为确保可靠运行并防止低音炮过热，请保证良好通风。不要覆盖低音炮，与墙面或软装保持不少于 **10 厘米**的距离。除非提供适当通风，否则不要安装在嵌入式柜体内。

水与潮湿

低音炮不应在水附近使用，例如洗手盆、水槽附近，潮湿的地下室或游泳池区域。

温度

在极低或冰冻温度下，低音炮可能无法正常工作。低音炮还应远离散热器或其他产生热量的电气设备，包括其他功放。

触电

应注意避免异物插入接口或其他孔洞，避免液体溅入箱体。不要将物体插入倒相孔。切勿尝试拆解低音炮，接触内部部件可能导致严重触电。

清洁

清洁前请将低音炮从墙壁电源插座上拔下。只使用干净的干布。不要使用清洁剂、液体或溶剂类制剂清洁箱体。

异味

如发现异常气味或烟雾，请立即关闭电源，并将低音炮从墙壁电源插座上拔下。

SECTION 05

05 音箱保养

音箱的箱体饰面与单元都很娇贵。日常养护做对几件事，外观与声音状态都能长期保持。

箱体饰面

箱体饰面应像所有高档家具一样保养。建议定期用软布除尘。不要直接喷洒任何气雾剂，可能损坏单元。灰尘可用软刷或其他合适的家用除尘工具清除。

高音球顶

部分型号精致的高频（高音）球顶由金属罩保护，除尘时注意不要碰落磁吸固定的罩体。

环境与摆放

不要将箱体暴露在潮湿、温度剧烈变化或直射阳光下，否则可能影响外观与性能。避免接触粗糙或磨蚀性的表面或材料。

网罩

不使用时，建议装回布质网罩，以帮助防止意外损伤。

清洁红线：只用干净的干布。不要使用清洁剂、液体或溶剂类制剂清洁箱体，也不要在单元附近喷洒气雾剂。

SECTION 06

06 附录 · 中英术语对照

英文原文	中文对照
Loudspeaker	音箱 / 扬声器
Stand-Mount / Stand-mount	书架式（脚架式）
Floorstanding	落地式
Centre Channel	中置声道
Subwoofer	低音炮 / 超低音音箱
Tweeter	高音单元
Bass Driver	低音单元
Grille	网罩
Spike	脚钉
Spike Shoe	脚钉垫
Rubber Feet	橡胶脚垫
Running In	煲机 / 老化
Rear Ported	后倒相孔设计
Reflex Port	倒相孔
Toe In	内倾（音箱向内转动）
Crossover Frequency	分频点
Phase	相位
LFE (Low Frequency Effects)	低频效果声道
RCA / Phono Input	莲花（RCA）输入
Balanced XLR	平衡 XLR 接口
Pre-amplifier Output	前级输出
Line Level	线路电平
High Level Input	高电平输入
Standby	待机
Veneer	箱体饰面（木皮）
Isolating Foam Feet	隔离泡棉脚垫
Mains Voltage	市电电压

原文出处

Set Up Guide — Acoustic Energy Loudspeakers

https://www.acoustic-energy.co.uk/support/set-up-guide/

AE105 壁挂定位模板：https://www.acoustic-energy.co.uk/wp-content/uploads/AE105-Mounting-Template.pdf

本译文依据官方 Set Up Guide 页面全文翻译整理，章节结构、操作步骤、参数数值与安全提示均对应原文，未作增删；文中图片全部取自官方页面，编号与图注由本译文添加。所有产品名称、型号、商标及图片版权归 Acoustic Energy Loudspeakers Ltd. 所有，仅供内部技术参考、销售培训与客户沟通使用，不作为官方出版物。如译文与英文原文存在歧义，以英文原文为准。

整理日期：2026 年 11 月 · 共 6 章 · 含官方图示 5 幅